IT EN

EUROSPAND

FARM EQUIPMENT SINCE 1970

SPANDICONCIME ATHENA FRUIT
ATHENA FRUIT FERTILIZER SPREADER

ATHENA FRUIT

Tutte le versioni sono disponibili con o senza omologazione stradale europea Mother Regulation (UE 167/2013) predisposta per la circolazione a pieno carico con impianto frenante pneumatico o idraulico a doppia linea

All versions are available with or without European road approval under the Mother Regulation (EU 167/2013), designed for operation at full load with a dual-line pneumatic or hydraulic braking system.

EUROSPAND
FARM EQUIPMENT SINCE 1970

Perché scegliere Athena Fruit

È una macchina trainata di **grande capacità** ma con una larghezza utile di soli 1,4 m, che si adatta ottimamente anche in **filari stretti di vigneti e frutteti**, ideata da Eurospand per soddisfare la distribuzione su **grandi parcelle** di concimi minerali granulari o polverulenti ed organici pellettati.

Con Athena Fruit, Eurospand utilizza le sue tecnologie già applicate alle macchine a doppio disco e le implementa con un sistema **elettroidraulico che elimina l'utilizzo dell'albero cardanico** per ottenere un prodotto innovativo nel suo genere.

Why choose Athena Fruit

*It is a **high-capacity** trailed machine, yet with a working width of only 1.4 meters, making it ideal even for **narrow vineyard and orchard rows**. Designed by Eurospand, it is intended to meet the needs of spreading granular or powdered mineral fertilizers as well as pelleted organic fertilizers over **large plots**.*

*With Athena Fruit, Eurospand applies its existing technologies used in twin disc machines and enhances them with an **electro-hydraulic system that eliminates the use of the PTO shaft**, resulting in a product that is innovative in its category.*

TECNOLOGIE APPLICATE SU ATHENA FRUIT / *TECHNOLOGIES APPLIED TO ATHENA FRUIT*

VIBRO SYSTEM
Fondo vibrante della tramoggia senza agitatore.
VIBRO SYSTEM
Vibrant hopper Bottom without agitator.

ALIMENTAZIONE LATERALE
Ottima distribuzione anche su terreni non pianeggianti.
LATERAL FEEDING
Optimal distribution also on uneven grounds.

DOSAGGIO E DISTRIBUZIONE
Dosaggio micrometrico e auto-posizionamento dell'angolo di lancio.
DOSAGE AND DISTRIBUTION
Micrometric dosage and self-positioning of the launch angle.

ACCIAIO INOX
Un valore aggiunto. Per durare nel tempo.
STAINLESS STEEL
An added value. Built to last.

TRATTAMENTI ANTICORROSIVI
Garanzia di lunga vita operativa.
ANTI-CORROSIVE TREATMENTS
To last over time.

AZIONAMENTI IDRAULICI
Tutto idraulico, senza PTO.
HYDRAULIC OPENINGS
Fully hydraulic, no PTO required.

ELETTRONICA
Autoregolazione dose al variare della velocità di avanzamento.
ELECTRONIC
Self-regulation of the dosage on the variation of the speed.

PESATURA
Pesatura in tempo reale del contenuto in tramoggia.
WEIGHING SYSTEM
Real-time weighing of the substance inside the hopper.

ISOBUS
Sistema Isobus compatibile certificato AEF.
ISOBUS
ISOBUS system, AEF certified.

CONCIMAZIONE INTELLIGENTE
Distribuzione solo in prossimità della pianta.
SMART FERTILIZATION
Distribution only near the plant.

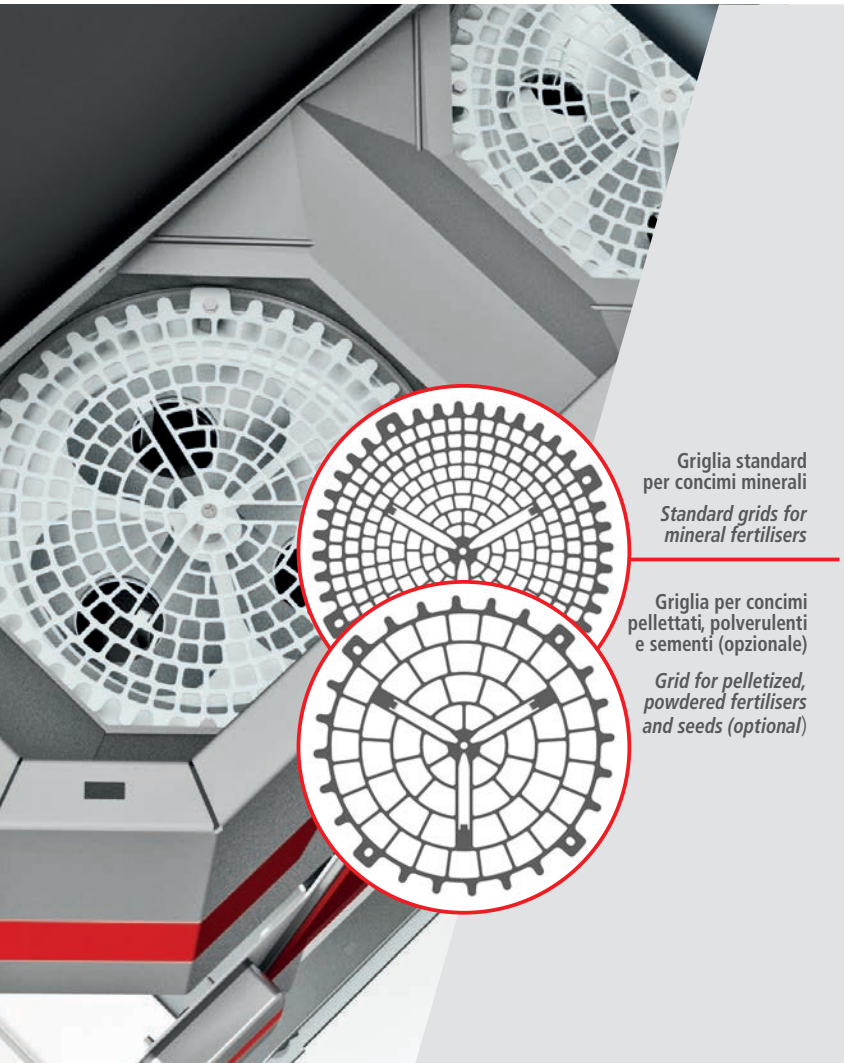

VIBRO SYSTEM senza agitatore

VIBRO SYSTEM without agitator

Il sistema di tramoggia a fondo vibrante che alimenta in modo continuo e costante il sistema di distribuzione. Il non utilizzo di agitatori evita la frantumazione dei prodotti, garantendo un **dosaggio omogeneo delle quantità prescelte**, di concimi granulari, polverulenti, organici pellettati e sementi.

*The system with vibrating hopper bottom that feeds continuously the distribution system. The non-use of agitators avoids the products crushing, assuring a **uniform dosage of the chosen quantities**, of granular, powdered and pelleted fertilizers and seeds.*

Griglie in acciaio inox (disponibili in due tipologie) montate sui fondi vibranti.

The stainless steel grids *(available in two models) applied above the vibrating bottom.*

VIBRO-SYSTEM risolve le problematiche legate a:

- Rottura dei granuli di concime e sementi
- Riscaldamento e formazione di agglomerati
- Spargimento di tutti i tipi di concime anche con critiche condizioni meteo

VIBRO-SYSTEM solves the issues related to:

- *Break of granules of fertilizers or seeds*
- *Heat and formation of lumps*
- *Distribution of all type of fertilizer also with critical weather conditions*

DOSAGGIO e DISTRIBUZIONE

DOSAGE and DISTRIBUITION

Saracinesche in acciaio inox con aperture a **geometria variabile** consentono di ottenere una curva di dosatura adeguata sia per microquantità che grandi apporti.

*Shutters in stainless steel with **variable-geometry** openings allow to obtain an adequate dosage curve both for micro-quantities and large quantities.*

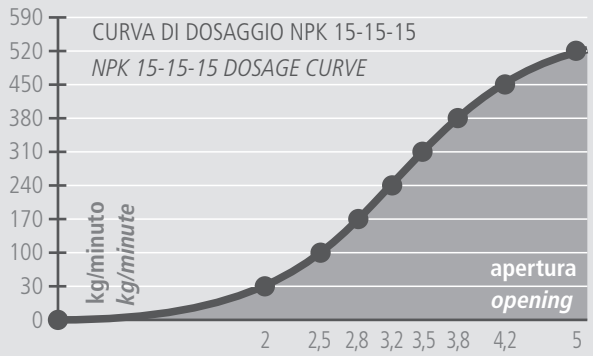

L'APP Eurospand **calcola e fornisce l'ottimale apertura** da impostare per una vasta gamma di concimi e sementi.

*The Eurospand APP **calculates and provides the optimal opening** to be set for a wide range of fertilizers and seeds.*

EUROSPAND
FARM EQUIPMENT SINCE 1970

INOX

ACCIAIO INOX
STAINLESS STEEL

Tutti i componenti del sistema di **alimentazione**, **dosaggio**, **distribuzione**, **parafanghi** e la **zona di scorrimento del tappeto**, sono in **acciaio inossidabile**, a garanzia di una lunga vita operativa.

La totalità dei modelli possono essere forniti anche con la **tramoggia** ed i **rialzi** in acciaio inossidabile.

*All components of the **feeding**, **dosing**, and **spreading system**, as well as the **fenders** and the **conveyor belt sliding surface**, are made of **stainless steel**, ensuring a long operational life.*

*All models can also be provided with stainless steel **hoppers** and **extensions**.*

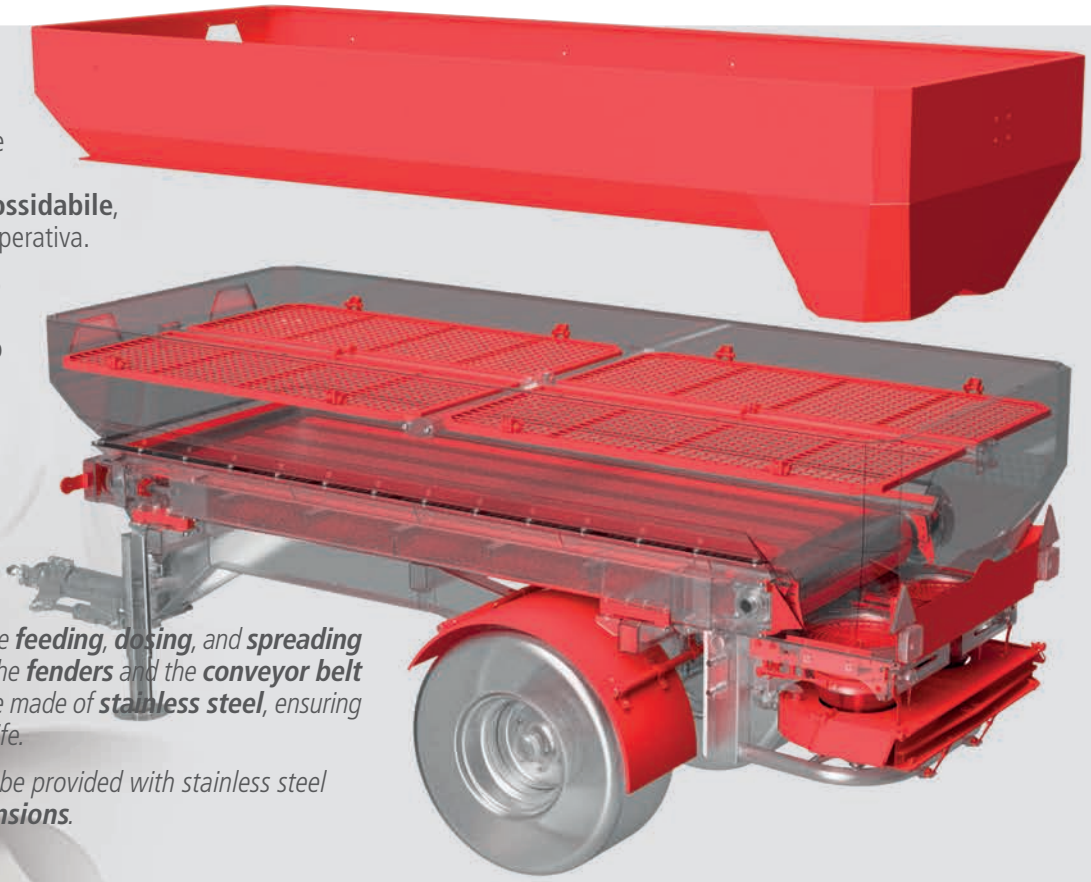

Particolare di una saracinesca di erogazione
Detail of a dispensing shutter

Parti in acciaio INOX
Stainless steel parts

TRATTAMENTI ANTICORROSIVI
ANTI-CORROSIVE TREATMENTS

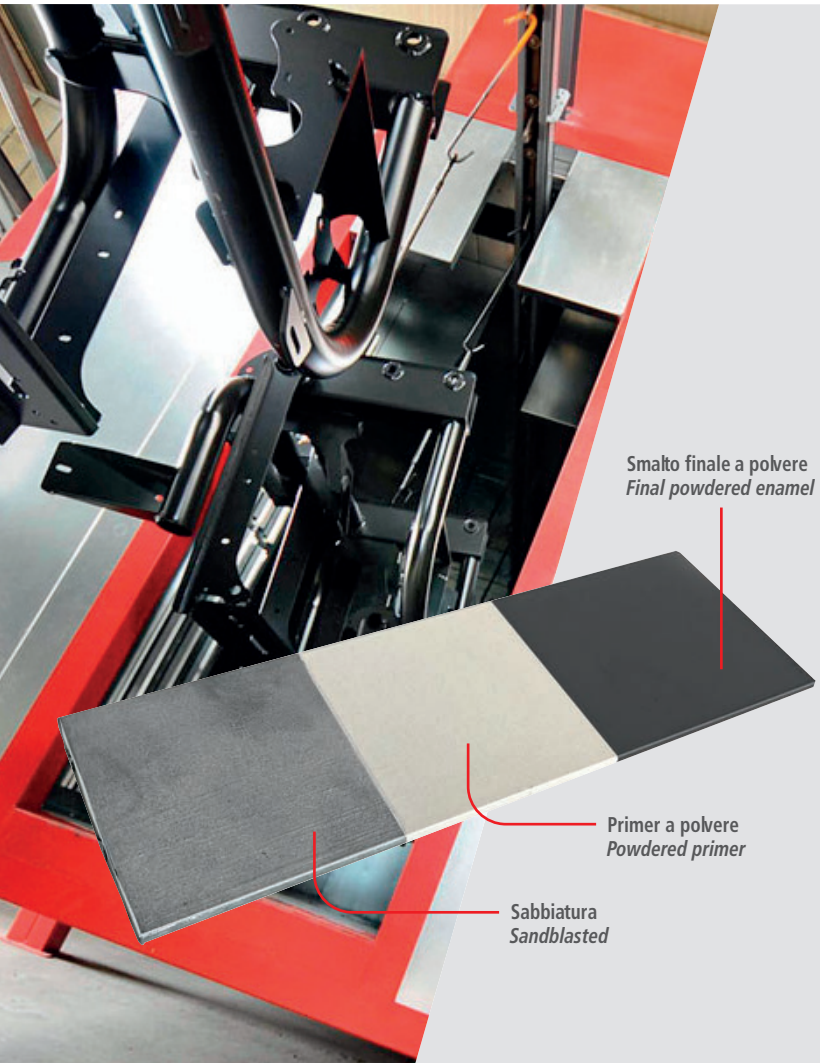

Tutte le parti metalliche non in inox vengono **sabbiate meccanicamente** in un impianto automatico.

La **prima applicazione a polvere** e relativa **cottura a 220°C** di un fondo zincante (primer), protegge la superficie e migliora l'adesione dello smalto finale.

*All metal parts not in stainless steel are **mechanically sandblasted** in an automatic plant.*

*The **first powder application**, and related **firing at 220°C**, of a galvanizing primer, protects the surface and improves the adherence of the final enamel.*

Una **seconda e finale applicazione a polvere** di uno **smalto con cottura a 220°C** garantisce una finitura ottimale.

Tre fasi fondamentali che Eurospand prevede per una perfetta **resistenza alla corrosione** dei propri spandiconcime.

*A **second and final powder application of a enamel fired at 220°**C guarantees an optimal finish.*

*Three fundamental phases that Eurospand foresees for perfect **corrosion resistance** of their own fertilizer spreaders.*

1 – SABBIATURA
SANDBLAST

2 – PRIMER A POLVERE
POWDERED PRIMER

3 – SMALTO FINALE A POLVERE
FINAL POWDERED ENAMEL

EUROSPAND
FARM EQUIPMENT SINCE 1970

ELETTRONICA
ELECTRONIC

La dose richiesta è **autoregolata in base alla velocità di avanzamento (DPAE)** da due servomotori superfast (14 mm/s) con stelo in inox.

*The required dosage **is automatically adjusted according to the forward speed** (Forward Speed Calibration) by means of two linear actuators.*

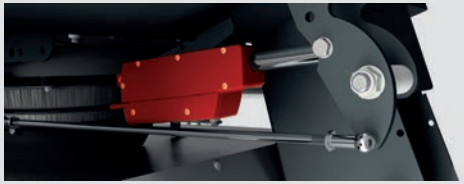

Due **sensori magnetici** rilevano l'esatta apertura di ogni **saracinesca**, comandando i servomotori ed annullando ogni loro possibile errore di posizione.

*Two **magnetic sensors** detect the exact opening of each **shutter** and control directly the linear actuators avoiding any possible position errors.*

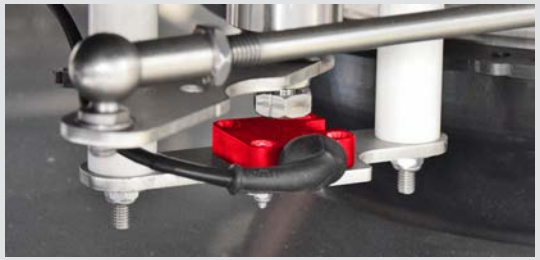

Il sistema permette di **variare** istantaneamente la dose applicata, **escludere un lato** dallo spargimento, **verificare la quantità distribuita e gli ettari trattati**. È inoltre collegabile con numerosi **trattori o sistemi "Isobus"** per la gestione di **mappe di prescrizione**, controllo sezioni e sovrapposizioni.

*The system enables the instantaneous **variation** of the applied dosage, the **interruption of spreading on one side**, the **verification of the quantity and worked hectares** directly and comfortably from the tractor's seat. It can also be connected with **numerous tractors or "Isobus"** systems for the management of **prescription maps**, section controls and overlaps.*

PESATURA
WEIGHT SYSTEM

Tutte le versioni integrano **quattro celle di carico da 5000 kg**, che rilevano il peso in tramoggia, e sulle versioni elettroniche, riportano ogni concime ed ogni sua variazione fisica ad una curva di distribuzione tale da erogare l'esatta quantità ettaro richiesta.

*All versions are equipped with **four 5000 kg load cells** that detect the weight in the hopper. On electronic versions, they adjust each type of fertilizer and its physical variations to a distribution curve that ensures the exact application rate per hectare is delivered.*

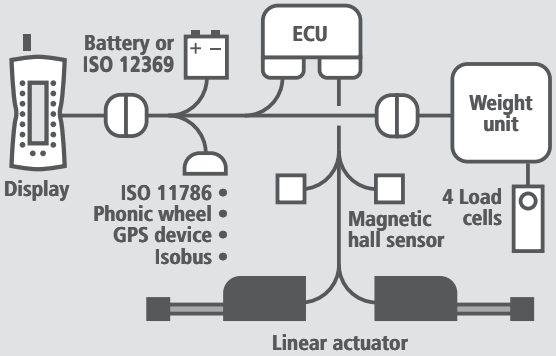

ISOBUS

ATHENA FRUIT è disponibile con **sistema a gestione elettronica Isobus**.

Collegando la macchina per mezzo della presa Isobus **ISO 11783**, sarà possibile gestire tutte le operazioni tramite il monitor installato sul trattore.

Le macchine sono predisposte di serie per il funzionamento con mappe di prescrizione a rateo variabile, controllo automatico delle sezioni ed utilizzo tramite joystick.

AEF Certified

ISOBUS

UT | TECU | AUX-N
TC-BAS | TC-GEO | TC-SC
... | ... | ...

www.aef-isobus-database.org

*ATHENA FRUIT is available with an **ISOBUS electronic management system**.*

*By connecting the machine via the Isobus **ISO 11783** socket, it will be possible to manage all operations via the monitor installed on the tractor.*

The machines are set up as standard for functioning with variable rate prescription maps, automatic section control and use via joystick.

L'utilizzo di mappe di prescrizione permette lo spandimento a **dosi variabili** nell'appezzamento.

La macchina **regola in modo automatico** la posizione delle saracinesche di dosaggio in base alla posizione del trattore all'interno del campo da trattare.

Lo spandimento è reso più semplice e pratico grazie alla funzionalità AUX-N, che permette l'utilizzo dello spandiconcime **tramite il joystick** presente sul trattore.

*The use of prescription maps allows the spreading of **variable doses** in the plot.*

*The machine **automatically adjusts** the position of the dosing shutters based on the position of the tractor within the field to be treated.*

*Spreading is made easier and more practical thanks to the AUX-N function, which allows the use of the fertilizer spreader via the **joystick on the tractor**.*

Possibilità di fornire un monitor Isobus per l'allestimento di trattori che ne sono sprovvisti, compatibile con tutte le attrezzature Isobus (opzionale).

Possibility of supplying an Isobus monitor for the setup of tractors that do not have one, compatible with all Isobus equipment (optional).

EUROSPAND
FARM EQUIPMENT SINCE 1970

CONCIMAZIONE INTELLIGENTE
SMART FERTILIZATION

Possibilità di applicare un sistema con **due sensori a ultrasuoni** che rilevano la presenza della pianta ed attivano lo spandimento solo nella sua prossimità, evitando così la concimazione in zone non necessarie.

La dose da distribuire e la lunghezza di spandimento vengono gestite da un **controller che aziona i due sensori** con funzionamento indipendente tra i due lati in modo da poter lavorare anche in caso di piantagioni irregolari.

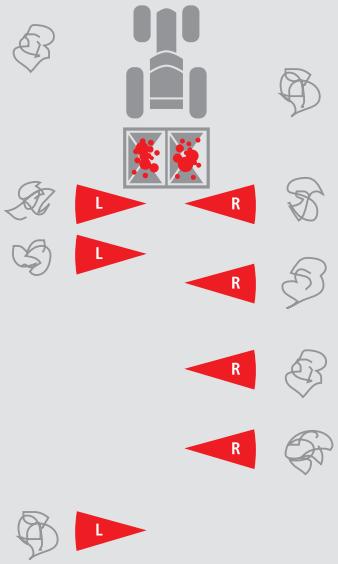

*Option to install a system with **two ultrasonic sensors** that detect the presence of plants and activate spreading only in their proximity, thus avoiding fertilization in unnecessary areas.*

*The dose to be spread and the spreading width are managed by a **controller that operates the two sensors** with independent functioning between the two sides, allowing the machine to work effectively even in irregularly spaced plantations.*

IMPIANTO IDRAULICO
HYDRAULIC SYSTEM

Niente più albero cardanico

La totalità degli azionamenti avviene tramite **l'impianto idraulico del trattore**, evitando così l'utilizzo della **PTO**.

Settaggi e regolazione degli azionamenti comandabili da un **controller posto in cabina**.

No more cardan shaft

*All operations are powered by the **tractor's hydraulic system**, eliminating the need for the **PTO**.*

*Settings and control of the operations can be managed via a **controller located in the cab**.*

EUROSPAND

Grandi capacità per spandimento interfilare? Ora è possibile

Athena Fruit è uno spandiconcime trainato con **grande capacità di carico** ideale per la concimazione interfilare e non solo.

Come sulle macchine portate a doppio disco distributore, Athena è dotata di **Vibro System**, il fondo vibrante della tramoggia senza agitatore interno.

High capacity for inter-row spreading? Now it is possible

Athena Fruit *is a* ***high-capacity*** *trailed fertilizer spreader, ideal for inter-row fertilization and more.*

Like our mounted double disc spreaders, Athena is equipped with the ***Vibro System****, a vibrating hopper bottom with no internal agitator.*

Parafanghi
in acciaio inox

Stainless-steel fenders

Timone sterzante idraulico con occhione E3,
per ridurre lo spazio di manovra nelle capezzagne

Hydraulic steering drawbar with E3 towing eye, to reduce turning radius at headlands

Ruote 15.0/55-17
o 19.0/45-17 (a richiesta)

15.0/55-17 or 19.0/45-17 wheels (upon request)

ATHENA FRUIT

VIBRO SYSTEM	ALIMENTAZIONE LATERALE	DOSAGGIO DISTRIBUZIONE	ACCIAIO INOX ANTICORROSIONE	AZIONAMENTI IDRAULICI	ELETTRONICA	PESATURA	ISOBUS COMPATIBILE	CONCIMAZIONE INTELLIGENTE	LARGH. SPANDIMENTO A PIENO CAMPO	DISTRIBUZIONE LOCALIZZATA	CAPACITÀ	PESO
VIBRO SYSTEM	LATERAL FEEDING	DOSAGE AND DISTRIBUITION	ANTI-CORROSION STAINLESS STEEL	HYDRAULIC OPENINGS	ELECTRONIC	WEIGHING SYSTEM	ISOBUS COMPATIBILE	SMART FERTILIZATION	SPREADING WIDTH FULL-FIELD	INTER-ROW DISTRIBUTION	CAPACITY	WEIGHT
			INOX			+W			max 12 m	2-5 m	4500 / 3500 / 2500 L	1580 / 1538 / 1496 kg

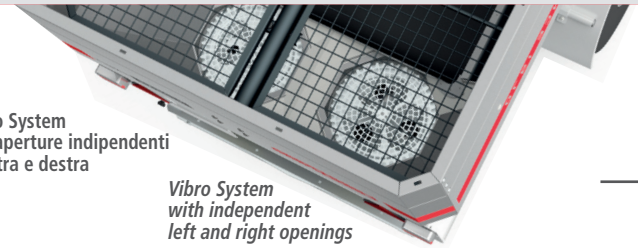

Vibro System con aperture indipendenti sinistra e destra

Vibro System with independent left and right openings

Multifunzione

Il **convogliatore modulabile in acciaio inox**, grazie anche ad accessori a richiesta, consente i seguenti tipi di lavorazione:

- Concimazione interfilare da 2 a 5 metri
- Concimazione a pieno campo fino a 12 metri
- Concimazione al centro del filare
- Concimazione localizzata su file da 50 a 85 cm per ortaggi

Multifunctional

***The modular stainless-steel conveyor**, also thanks to optional accessories, allows for the following types of operations:*

- *Inter-row fertilization from 2 to 5 meters*
- *Full-field fertilization up to 12 meters*
- *Fertilization in the centre of the row*
- *Localized fertilization on rows from 50 to 85 cm for vegetables*

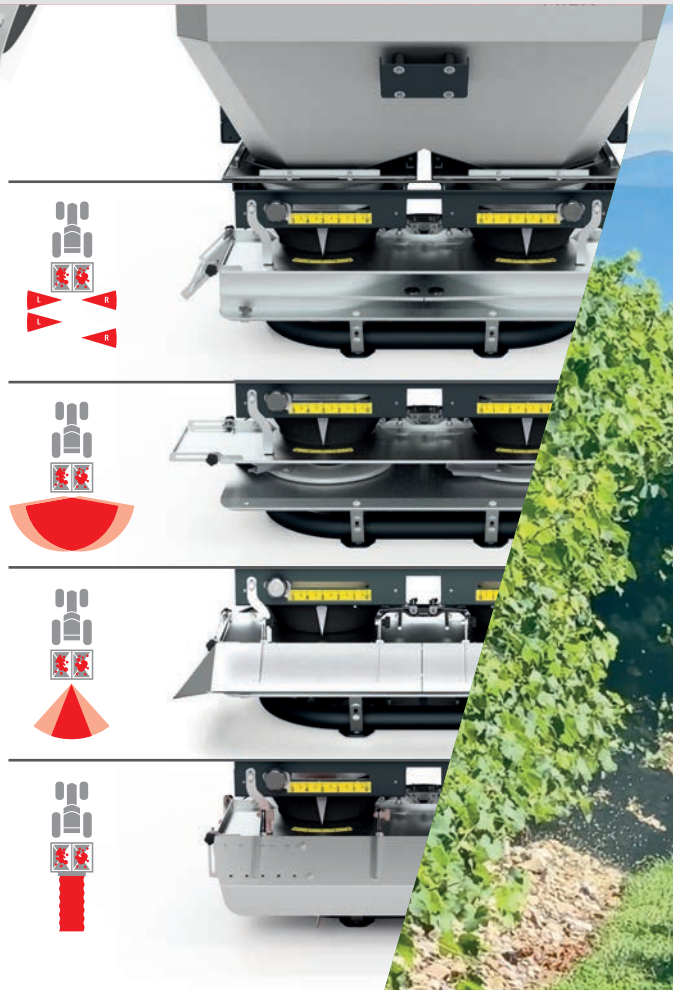

Visualizzatore del peso
(solo su versione con apertura idraulica)

Weight display unit
(available only on hydraulic opening version)

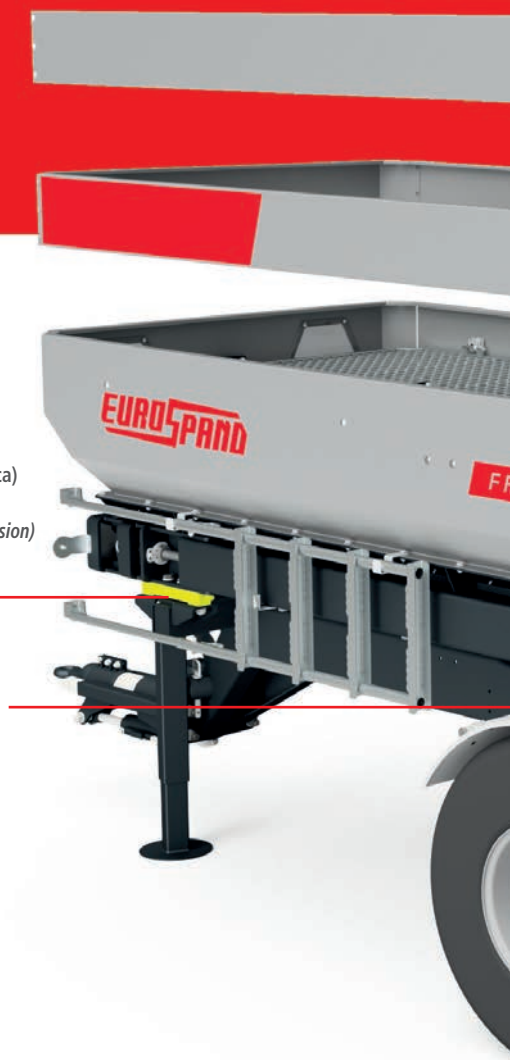

Quattro celle di carico in acciaio inox (di serie su tutte le versioni) rilevano il peso del concime in tramoggia, e sulla versione a gestione elettronica correggono il flusso di prodotto per ottenere la corretta quantità kg/ha distribuita

Four stainless-steel load cells (standard on all versions) detect the weight of the fertilizer in the hopper, and in the electronically controlled versions, they adjust the product flow to ensure the correct application rate in kg/ha

ATHENA FRUIT

Fino a 4500 litri di capacità.
Versione con tramoggia e rialzi in acciaio inox o acciaio verniciato

Up to 4500 litres capacity. Available with hopper and extensions in stainless steel or painted steel

Carter estraibile per passaggio da spandimento interfilare a spandimento a pieno campo fino a 12 metri

Removable casing for switching from inter-row spreading to full field spreading up to 12 meters

Prolunghe opzionali per spandimento interfilare fino a 6 metri

Optional extensions for inter-row spreading up to 6 meters

Scaletta di ispezione mobile in acciaio inox per essere posizionata in diversi punti della macchina

Movable stainless steel inspection ladder that can be positioned at various points on the machine

EUROSPAND

Una videocamera segnala lo stato del prodotto e la necessità di azionare l'avanzamento del tappeto

A camera monitors the product status and signals when to activate the conveyor belt

Un tappeto in gomma trasporta il concime verso la zona di dosatura senza danneggiarlo

A rubber conveyor belt transports the fertilizer to the dosing area without damaging it

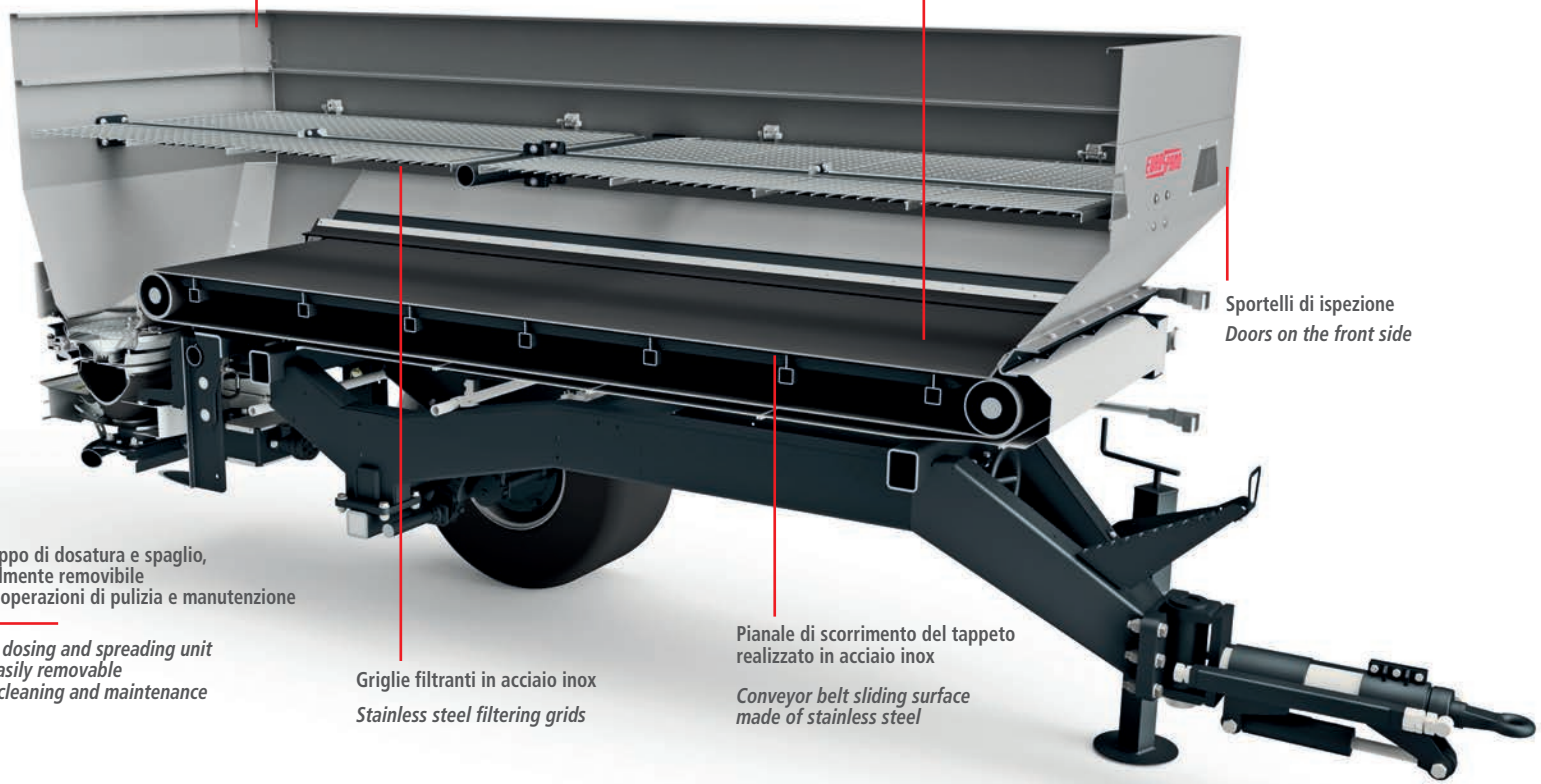

Sportelli di ispezione

Doors on the front side

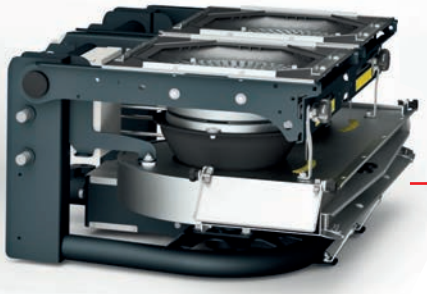

Gruppo di dosatura e spaglio, facilmente removibile per operazioni di pulizia e manutenzione

The dosing and spreading unit is easily removable for cleaning and maintenance

Griglie filtranti in acciaio inox

Stainless steel filtering grids

Pianale di scorrimento del tappeto realizzato in acciaio inox

Conveyor belt sliding surface made of stainless steel

ACCESSORI
ACCESSORIES

Prolunghe – *Extensions*

Paratoie SX DX – *L/R shutters*

Telone ribaltabile – *Folding cover*

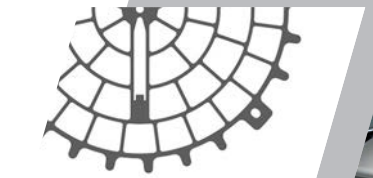

Griglie concimi pellettati
Grids for pelletized fertilizers

Kit sensori ad ultrasuoni*
*Ultrasonic sensor kit**

Kit concimazione su fila (50-85cm)
On-row fertilization kit (50–85 cm)

(*) solo per versione con apertura idraulica delle saracinesche

(*) only for versions with hydraulic shutter opening

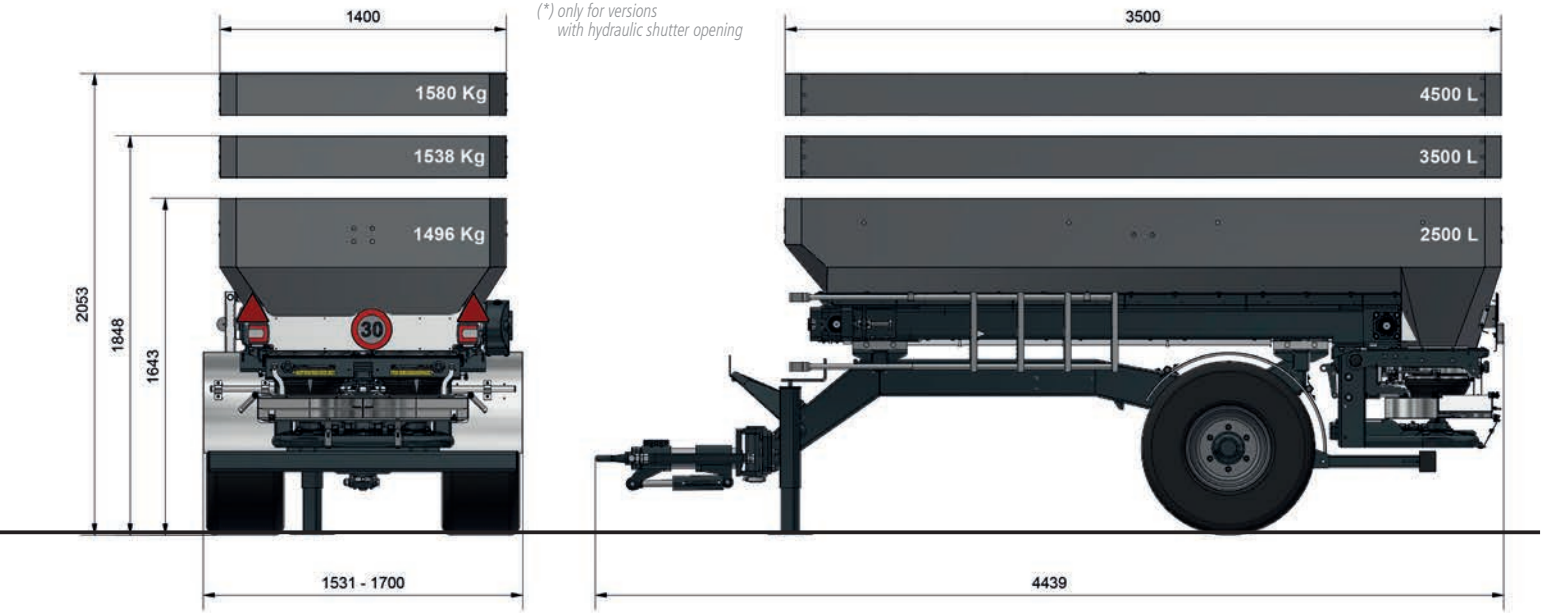

VERSIONI–VERSIONS

ATHENA FRUIT HYD + W

- Apertura saracinesche a **comando idraulico**
- ***Hydraulic shutter** opening*

ATHENA FRUIT ELT+ W

- Apertura saracinesche a **comando elettronico**
- **DPA** e **controllo q.tà/ha** distribuita
- ***Electronic shutter** opening*
- ***DPA** and **distributed quantity (kg/ha) control***

ATHENA FRUIT ELT+ W-ISOBUS

- Apertura saracinesche a **comando elettronico**
- **DPA** e **controllo q.tà/ha** distribuita
- Protocollo **ISOBUS**
- ***Electronic shutter** opening*
- ***DPA** and **distributed quantity (kg/ha)***
- *Control via **ISOBUS** protocol*

AEF Certified
ISOBUS
UT | TECU | AUX-N
TC-BAS | TC-GEO | TC-SC
www.aef-isobus-database.org

EUROSPAND

FARM EQUIPMENT SINCE 1970

Via Cuneo 153/155
12012 Boves CN – ITALY

Tel. +39 0171 391 511

info@eurospand.com
www.eurospand.it

Eurospand
Eurospand
Gratis

GET IT ON Google Play

Download on the App Store

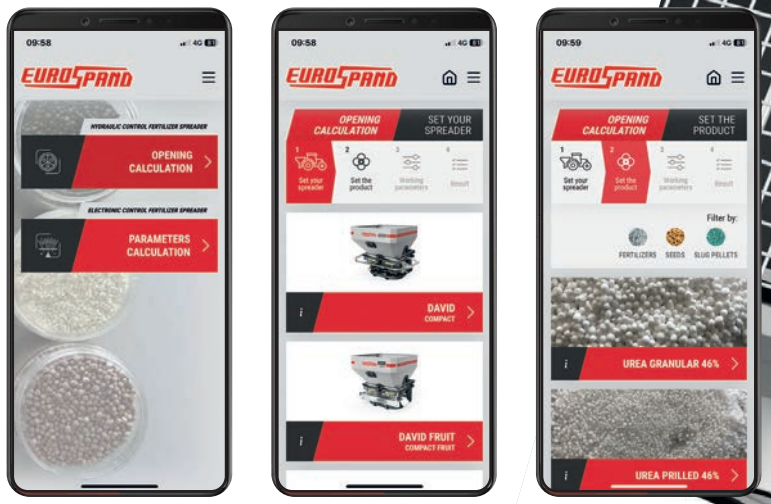

MEMBER

Le descrizioni e illustrazioni su questo stampato si intendono fornite a semplice titolo informativo e non impegnativo e possono essere variate senza alcun preavviso.
The description and illustrations written in this paper are to be considered as informative and not binding and can be changed without notice.

www.diegoviada.com 0926