FR ES

EUROSPAND

FARM EQUIPMENT SINCE 1970

ÉPANDEUR D'ENGRAIS ATHENA FRUIT
ABONADORA ATHENA FRUIT

ATHENA FRUIT

Toutes les versions sont disponibles avec ou sans homologation routière européenne Mother Regulation (UE 167/2013), conçues pour la circulation à pleine charge avec un système de freinage pneumatique ou hydraulique à double circuit

Todas las versiones están disponibles con o sin homologación europea para circulación en carretera según la Mother Regulation (UE 167/2013), preparadas para circular a plena carga con sistema de frenos neumáticos o hidráulicos de doble circuito

Pourquoi choisir Athena Fruit

C'est une machine traînée de **grande capacité** mais avec une largeur utile de seulement 1,4 m, qui s'adapte parfaitement même **dans les rangs étroits des vignobles et vergers**. Elle a été conçue par Eurospand pour répondre aux besoins de distribution sur de **grandes parcelles** d'engrais minéraux, granulés ou en poudre, ainsi que d'engrais organiques en bouchons.
Avec Athena Fruit, Eurospand applique ses technologies déjà utilisées sur les machines à double disque et les améliore grâce à un système **électrohydraulique qui élimine l'utilisation de l'arbre à cardan**, pour offrir un produit innovant dans sa catégorie.

Por qué elegir Athena Fruit

*Es una máquina arrastrada de **gran capacidad** pero con un ancho útil de solo 1,4 m, lo que le permite adaptarse perfectamente incluso a **hileras estrechas en viñedos y frutales**. Diseñada por Eurospand para satisfacer la distribución en **grandes parcelas** de fertilizantes minerales granulados o en polvo, así como abonos orgánicos peletizados.*

*Con Athena Fruit, Eurospand aplica sus tecnologías ya utilizadas en máquinas de doble disco y las mejora con un sistema **electrohidráulico que elimina el uso de la toma de fuerza**, dando lugar a un producto innovador en su categoría.*

TECHNOLOGIES APPLIQUÉES SUR ATHENA FRUIT / *TECNOLOGÍAS APLICADAS EN ATHENA FRUIT*

VIBRO SYSTEM
Fond vibrant de la trémie.

VIBRO SYSTEM
Fondo vibrante de la tolva sin agitador.

ALIMENTATION LATÉRALE
Parfaite distribution aussi sur terrains disjoints.

ALIMENTACION LATERAL
Optima distribución incluso en terrenos no planos.

DOSAGE ET DISTRIBUTION
Contrôle micrométrique et auto-positionnement de l'angle de lancement.

DOSIFICACION Y DISTRIBUCION
Dosificación micrométrica y auto-posicionamiento del ángulo de lanzamiento.

ACIER INOXIDABLE
Une valeur ajoutée. Pour durer dans le temps.

ACERO INOXIDABLE
Valor agregado. Perdura en el tiempo.

TRAITEMENTS ANTICORROSION
Durée de la vie opérationelle longue garantie.

TRATTAMENTI ANTICORROSIVI
Larga vida útil garantizada

COMMANDE HYDRAULIQUE
Entièrement hydraulique, sans prise de force.

APERTURA HIDRAULICA
Totalmente hidráulica, sin PTO.

ELECTRONIQUE
Auto-régulation de la dose en fonction de la vitesse d'avancement.

ELECTRONICA
Auto-regulación de la dosis al variar la velocidad de avance.

PESAGE
Système de pesage du contenu de la trémie en temps réel.

BASCULA
Peso en tiempo real (modelos "+W").

ISOBUS
Système Isobus compatible, certifié AEF.

ISOBUS
Sistema compatible con Isobus certificado por AEF.

FERTILISATION INTELLIGENTE
Distribution uniquement à proximité de la plante.

FERTILIZACIÓN INTELIGENTE
Distribución solo en las proximidades de la planta.

VIBRO SYSTEM sans agitateur

VIBRO SYSTEM sin agitadores

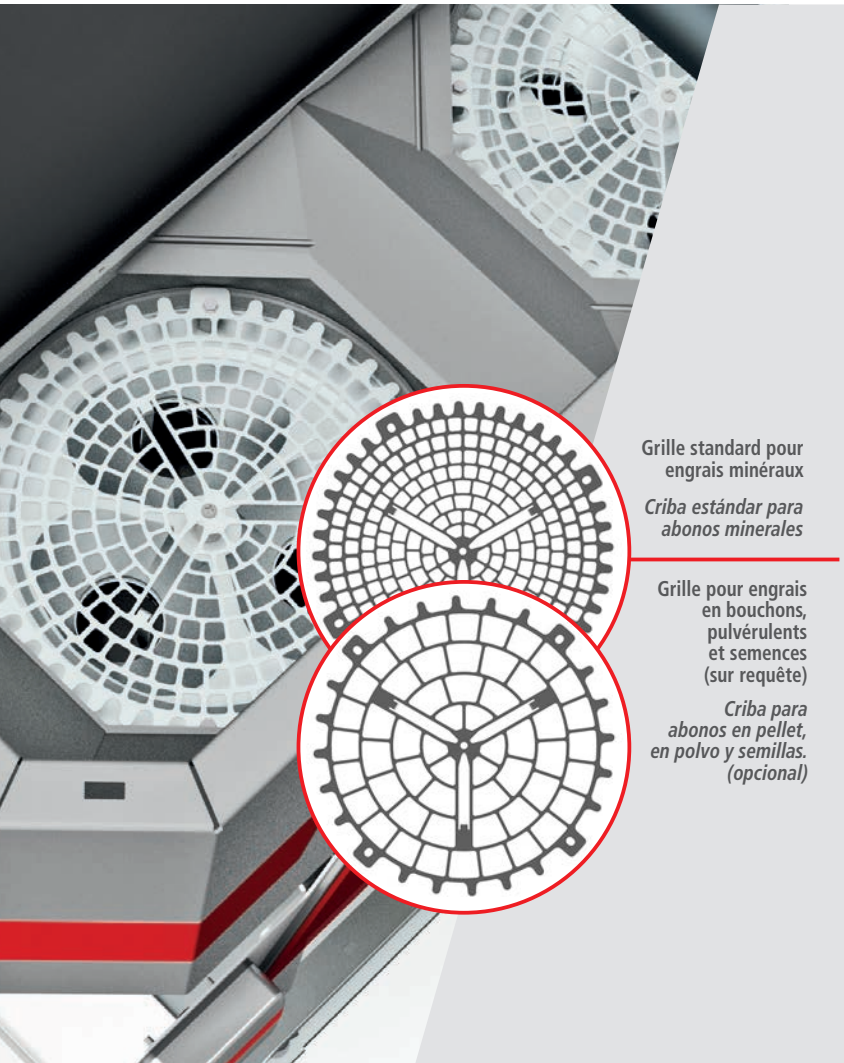

Le système de trémie à fond oscillant qui alimente de façon continue et constante le système de distribution. La non-utilisation des agitateurs empêche le broyage du produit, permettant au même temps un **dosage toujours homogène de la quantité choisie**, d'engrais granulés, pulvérulents, amendements organiques et semences.

*Es el sistema de tolva con fondo vibrante que alimenta de forma continua y constante el sistema de distribución. Como no utliza agitadores internos, evita la trituración del producto asegurando una **dosificación homogènea de la dosis seleccionada**: en los abonos granulares, en polvo, granulares orgánicos y las semillas.*

Les grilles en acier inoxidable (disponibles en deux modèles) montées sur le fond vibrant.

Las cribas de acero inoxidable *(disponibles en dos modelos) montadas en los "fondos vibrantes".*

Le VIBRO SYSTEM résout tous les problèmes de :
- Brisure de granules et semences
- Réchauffement et formation de mottes
- Epandage de tous les types d'engrais même en cas de conditions météo difficiles

VIBRO-SYSTEM resuelve los problemas relacionados a:
- *Rotura de los gránulos de abono y semillas*
- *Calentamiento y formación de aglomeraciones del producto*
- *Distribución de todo tipo de abono, incluso en condiciones climáticas críticas.*

DOSAGE et DISTRIBUTION

DOSIS y DISTRIBUCION

Vannes en acier inox avec ouvertures à **géométrie variable** permettent d'obtenir une courbe de dosage appropriée aux exigences d'épandage grandes et petites.

*Compuertas de acero inoxidable con aperturas de **geometría variable**, permiten obtener una curva de dosaje correcta con micro o grandes cantidades.*

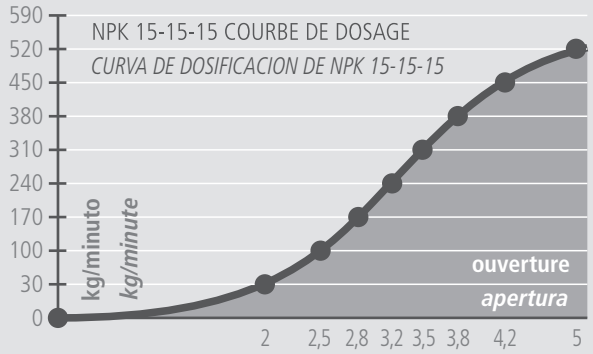

L'APP Eurospand **calcule et fournit l'ouverture optimale** à régler pour une large gamme d'engrais et de semences.

*La APP Eurospand **calcula y proporciona la apertura óptima** que debe ajustarse para una amplia gama de fertilizantes y semillas.*

EUROSPAND
FARM EQUIPMENT SINCE 1970

INOX

ACIER INOX

ACERO INOXIDABLE

Tous les composants du **système d'alimentation, de dosage, de distribution,** les garde-boue ainsi que la **plateforme de glissement du tapis** sont en acier inoxydable, garantissant une longue durée de vie opérationnelle.

les modèles peuvent être aussi équipés avec **trémie** et **rehausses** en acier inox.

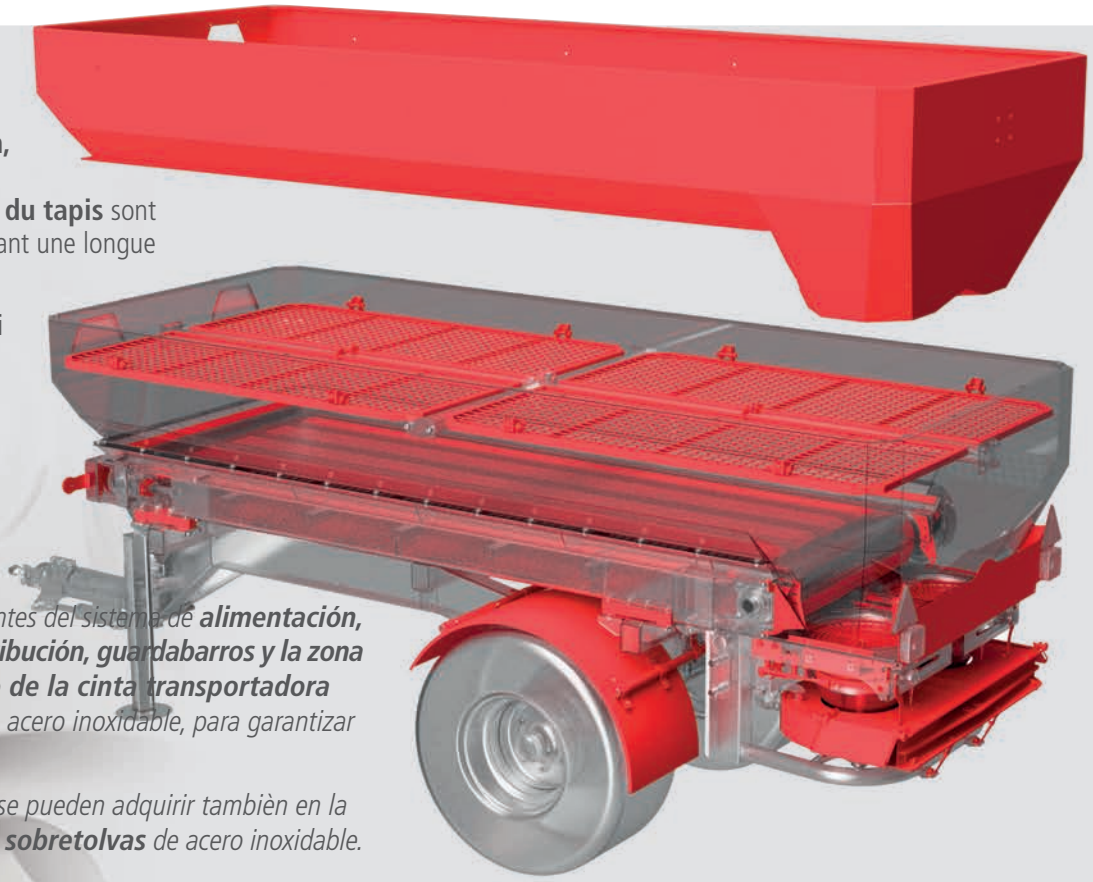

*Todos los componentes del sistema de **alimentación, dosificación, distribución, guardabarros y la zona de deslizamiento de la cinta transportadora** están fabricados en acero inoxidable, para garantizar una larga vida útil.*

*Todos los modelos se pueden adquirir tambièn en la versión con **tolva** y **sobretolvas** de acero inoxidable.*

Détail d'une porte de distribution
Detalle de la compuerta de alimentación

Pièces en acier inox
Elementos de acero inoxidable

TRAITEMENTS ANTICORROSION

TRATAMIENTOS ANTICORROSIVOS

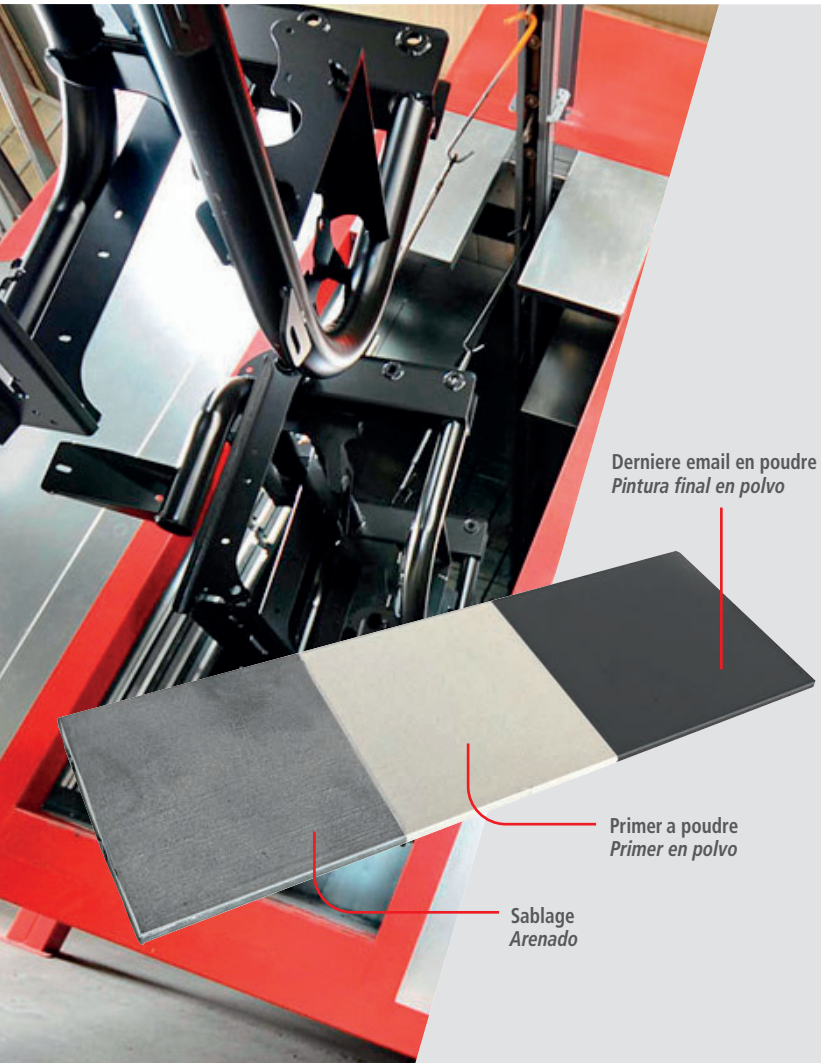

Toutes les pièces en métal non inoxydable sont **sablées mécaniquement** dans une installation automatique.

La **première application à poudre**, et relative **cuisson à 220°C**, d'un primer de galvanisation, protège la surface et améliore l'adhérence de l'émail finale.

*Todas las piezas metálicas que no sean de acero inoxidable se **limpian con chorro de arena mecánicamente en un sistema automático**.*

Con la primera aplicación en polvo y la cocción a 220° C de una imprimación de galvanización (primer), protege la superficie y mejora la adherencia de la pintura.

Une **seconde et dernière application de poudre** d'un **émail cuit à 220°C** garantit une finition optimale.

Trois phases fondamentales qu'Eurospand prévoit pour une parfaite **résistance à la corrosion** de ses épandeurs d'engrais.

*Una **segunda y última aplicación de polvo de un esmalte cocido a 220° C** garantiza un acabado óptimo.*

*Tres fases fundamentales que Eurospand prevé para obtener la máxima **resistencia a la corrosión** en sus abonadoras.*

1 – SABLAGE
ARENADO

2 – PRIMER A POUDRE
PRIMER EN POLVO

3 – DERNIERE EMAIL EN POUDRE
PINTURA FINAL EN POLVO

ELECTRONIQUE

ELECTRONICA

La dose demandée est **auto-ajustée conformément à la vitesse d'avancement (DPA)** des deux servomoteurs (14 mm/s) avec tiges en acier inox.

*La dosis requerida **se autoregula de acuerdo con la velocidad de avance (DPA)** de dos servomotores superfast (14 mm/s) con vástago de acero inoxidable.*

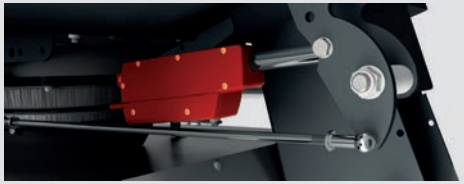

Deux **capteurs magnétiques** relèvent l'ouverture précise de chaque **vanne**, contrôlant directement les servomoteurs et annulant toute erreur de position éventuelle.

*Dos **sensores** magnéticos detectan la apertura exacta de cada **compuerta**, controlando los servomotores y eliminando cualquier posible error de posición.*

Le système permet de **changer** immédiatement la dose appliquée, **exclure un coté** de l'épandage, **vérifier la quantité distribuée et les hectares traités.** Il est aussi connectable à de nombreux **tracteurs ou systèmes « Isobus »** pour la gestion des **cartes des prescription**, contrôles de section et chevauchements.

*Su sistema permite **variar** instantaneamente la dosis aplicada, **excluir un lado** de espacimiento, **verificar la cantidad distribuida y las hectáreas trabajadas**. También se puede conectar con numerosos tractores **o sistemas "Isobus"** para la gestión de **mapas de prescripción**, control de secciones y superposiciones.*

PESAGE

SISTEMA de BASCULA

Toutes les versions intègrent **quatre cellules de charge de 5000 kg**, qui mesurent le poids dans la trémie. Dans les versions électroniques, elles ajustent chaque type d'engrais et ses variations physiques à une courbe de distribution, afin de délivrer la quantité exacte par hectare demandée.

*Todas las versiones incorporan **cuatro células de carga de 5000 kg**, que detectan el peso en la tolva y, en las versiones electrónicas, generan un informe con una curva de distribución de cada abono y de su cambiamento físico, permitiendo dispensar la exacta cantidad por héctarea deseada.*

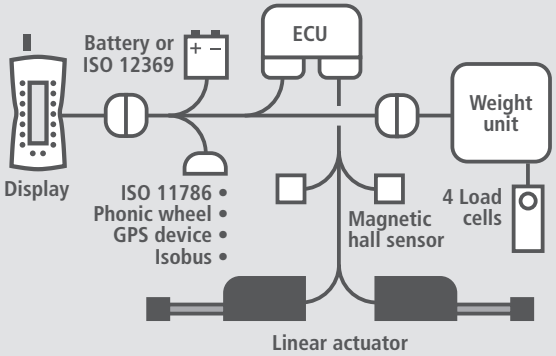

ISOBUS

ATHENA FRUIT est disponible avec un système de gestion électronique **Isobus**.

En connectant la machine via la prise Isobus **ISO 11783**, il sera possible de gérer toutes les opérations via le moniteur installé sur le tracteur.

Les machines sont configurées en standard pour fonctionner avec des cartes de prescription à débit variable, contrôle automatique des sections et commande par joystick.

AEF Certified

ISOBUS

UT | TECU | AUX-N
TC-BAS | TC-GEO | TC-SC
... | ... | ...

www.aef-isobus-database.org

*ATHENA FRUIT está disponible con sistema de gestión electrónica **Isobus**.*

*Conectando la máquina a través de la toma Isobus **ISO 11783**, será posible gestionar todas las operaciones a través del monitor instalado en el tractor.*

Las máquinas están configuradas de serie para funcionar con mapas de prescripción de tasa variable, control automático de secciones y funcionamiento con joystick.

L'utilisation de cartes de prescription permet d'épandre à **doses variables** sur la parcelle.

La machine ajuste automatiquement la position des volets de dosage en fonction de la position du tracteur dans le champ à traiter.

L'épandage est rendu plus simple et plus pratique grâce à la fonctionnalité AUX-N, qui permet d'utiliser l'épandeur d'engrais **via le joystick** du tracteur.

*El uso de mapas de prescripción permite aplicar **dosis variables** en el campo.*

La máquina ajusta automáticamente la posición de las compuertas dosificadoras en función de la posición del tractor dentro del campo a tratar.

*La distribución de abono resulta más fácil y cómoda gracias a la función AUX-N, que permite el uso de la abonadora **mediante el joystick** del tractor.*

Possibilité de fournir un moniteur Isobus pour l'équipement des tracteurs qui n'en disposent pas, compatible avec tous les équipements Isobus (en option).

Posibilidad de dotar de un monitor Isobus a los tractores que no lo tengan, compatible con todos los equipos Isobus (opcional).

EUROSPAND
FARM EQUIPMENT SINCE 1970

FERTILISATION INTELLIGENTE
FERTILIZACIÓN INTELIGENTE

Possibilité d'appliquer un système avec **deux capteurs à ultrasons**, qui détectent la présence de la plante et activent la distribution uniquement à sa proximité, évitant ainsi la fertilisation dans les zones non nécessaires.

La dose à distribuer et la longueur de la zone d'épandage sont gérées par un **contrôleur, qui commande les deux capteurs** avec un fonctionnement indépendant de chaque côté, permettant de travailler même en présence de plantations irrégulières.

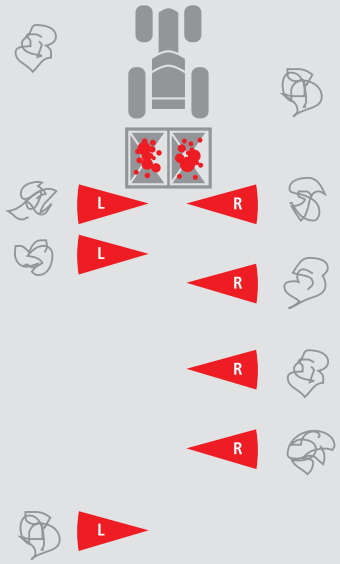

*Existe la posibilidad de instalar un sistema con **dos sensores de ultrasonidos** que detectan la presencia de la planta y activan la distribución únicamente en su proximidad, evitando así la fertilización en zonas innecesarias.*

*La dosis a aplicar y el ancho de distribución son gestionadas por un **controlador que acciona los dos sensores**, funcionando de forma independiente en cada lado, lo que permite trabajar incluso en plantaciones irregulares.*

SYSTÈME HYDRAULIQUE
SISTEMA HIDRÁULICO

Plus besoin d'arbre à cardan

L'ensemble des entraînements est assuré par le circuit hydraulique du tracteur, éliminant ainsi l'utilisation de la prise de force.

Les réglages et la gestion des entraînements sont commandés via un **contrôleur situé en cabine.**

No más eje cardan

La totalidad de los accionamientos se realiza a través del sistema hidráulico del tractor, evitando así el uso de la PTO.

Los ajustes y la regulación de los accionamientos se controlan mediante un controlador situado en la cabina.

EUROSPAND

Grandes capacités pour l'épandage entre les rangées? Maintenant c'est possible.

Athena Fruit est un épandeur d'engrais traîné à **grande capacité de chargement**, idéal pour la fertilisation inter-rangs et bien plus encore.

Comme sur les machines portées à double disque distributeur, Athena est équipée du **Vibro System**, le fond vibrant de la trémie sans agitateur interne.

¿Grandes capacidades para la distribución entre hileras? Ahora es posible.

Athena Fruit *es una abonadora arrastrada, con* ***gran capacidad de carga****, ideal para la fertilización entre hileras y mucho más.*

Como en las máquinas suspendidas con doble disco distribuidor, Athena está equipada con ***Vibro System****, el fondo vibrante de la tolva sin agitador interno.*

Timon directionnel hydraulique avec anneau d'attelage E3, pour réduire l'espace de manœuvre en bout de champ

Timón direccional hidráulico con ojo de enganche E3, para reducir el espacio de maniobra en cabeceras

Roues 15.0/55-17 ou 19.0/45-17 (sur demande)

Ruedas 15.0/55-17 o 19.0/45-17 (bajo pedido)

Garde-boue en acier inoxydable

Guardabarros de acero inoxidable

ATHENA FRUIT

VIBRO SYSTEM	ALIMENTATION LATERAL	DOSAGE ET DISTRIBUTION	ACIER INOX ANTICORROSION	COMMANDE HYDRAULIQUE	ELECTRONIQUE	PESAGE	ISOBUS COMPATIBLE	FERTILISATION INTELLIGENTE	LARGEUR D'EPANDAGE PLEIN CHAMP	DISTRIBUTION LOCALISEE	CAPACITÈ	POIDS
VIBRO SYSTEM	ALIMENTACION LATERAL	DOSIFICACION Y DISTRIBUCION	ACERO INOXIDABLE ANTICORROSIÓN	APERTURA HIDRAULICA	ELECTRONICA	BASCULA	ISOBUS COMPATIBLE	FERTILIZACIÓN INTELIGENTE	ANCHO DISTRIBUCION A CAMPO ABIERTO	DISTRIBUCION LOCALIZADA	CAPACIDAD	PESO
			INOX			+W			max 12 m	2-5 m	4500 3500 2500 L	1580 1538 1496 kg

Vibro System avec ouvertures indépendantes gauche et droite

Vibro System con aperturas independientes izquierda e derecha

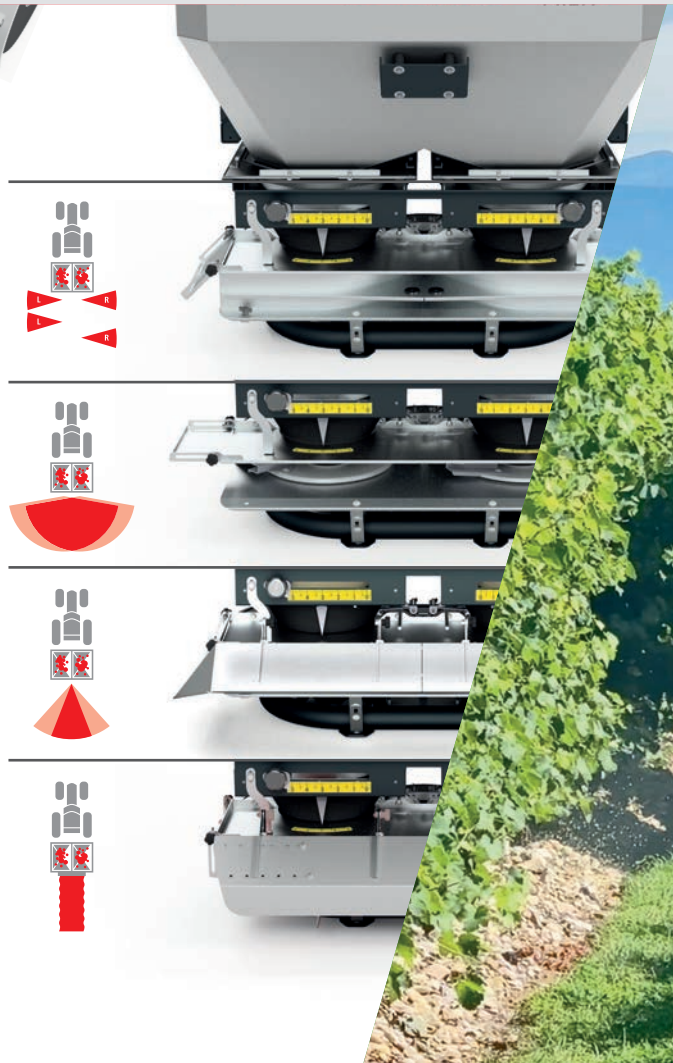

Multifonction

Le convoyeur modulable en acier inoxydable, grâce également aux accessoires disponibles en option, permet les types de travail suivants :

- Fertilisation inter-rangs de 2 à 5 mètres
- Fertilisation en plein champ jusqu'à 12 mètres
- Fertilisation au centre du rang
- Fertilisation localisée sur des rangs de 50 à 85cm pour les cultures maraîchères

Multifunción

El transportador modulable de acero inoxidable, gracias también a los accesorios opcionales, permite los siguientes tipos de trabajo:

- *Fertilización entre hileras de 2 a 5 metros*
- *Fertilización a campo abierto hasta 12 metros*
- *Fertilización en el centro de la hilera*
- *Fertilización localizada en hileras de 50 a 85 cm, ideal para hortalizas*

Indicateur de poids (uniquement sur la version avec ouverture hydraulique)

Visualizador de peso (solo en la versión con apertura hidráulica)

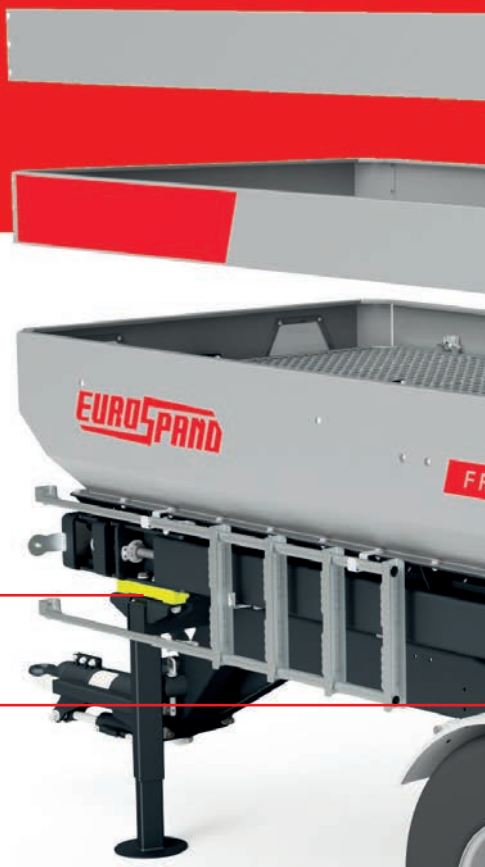

Quatre cellules de charge en acier inoxydable indiquent le poids de l'engrais dans la trémie et, sur les versions à gestion électronique, corrigent le débit de produit afin d'obtenir la quantité exacte en kg/ha distribuée (équipement de série sur toutes les versions)

Cuatro células de carga de acero inoxidable detectan el peso del fertilizante en la tolva y, en las versiones con gestión electrónica, corrigen automáticamente el flujo del producto para garantizar la cantidad correcta en kg/ha distribuida (de serie en todas las versiones)

ATHENA FRUIT

Jusqu'à 4500 litres de capacité.
Version avec trémie et rehausses
en acier inoxydable ou en acier peint

Hasta 4500 litros de capacidad.
Versión con tolva y extensiones
en acero inoxidable o acero pintado

Carter amovible pour passer
facilement de l'épandage entre
les rangées à l'épandage en plein
champ jusqu'à 12 mètres

Carter extraíble para el cambio
de distribución entre hileras a
distribución a campo abierto
hasta 12 metros

Rallonges en option
pour l'épandage inter-rangs
jusqu'à 6 mètres

Extensiones laterales
opcionales para distribución
entre hileras hasta 6 metros

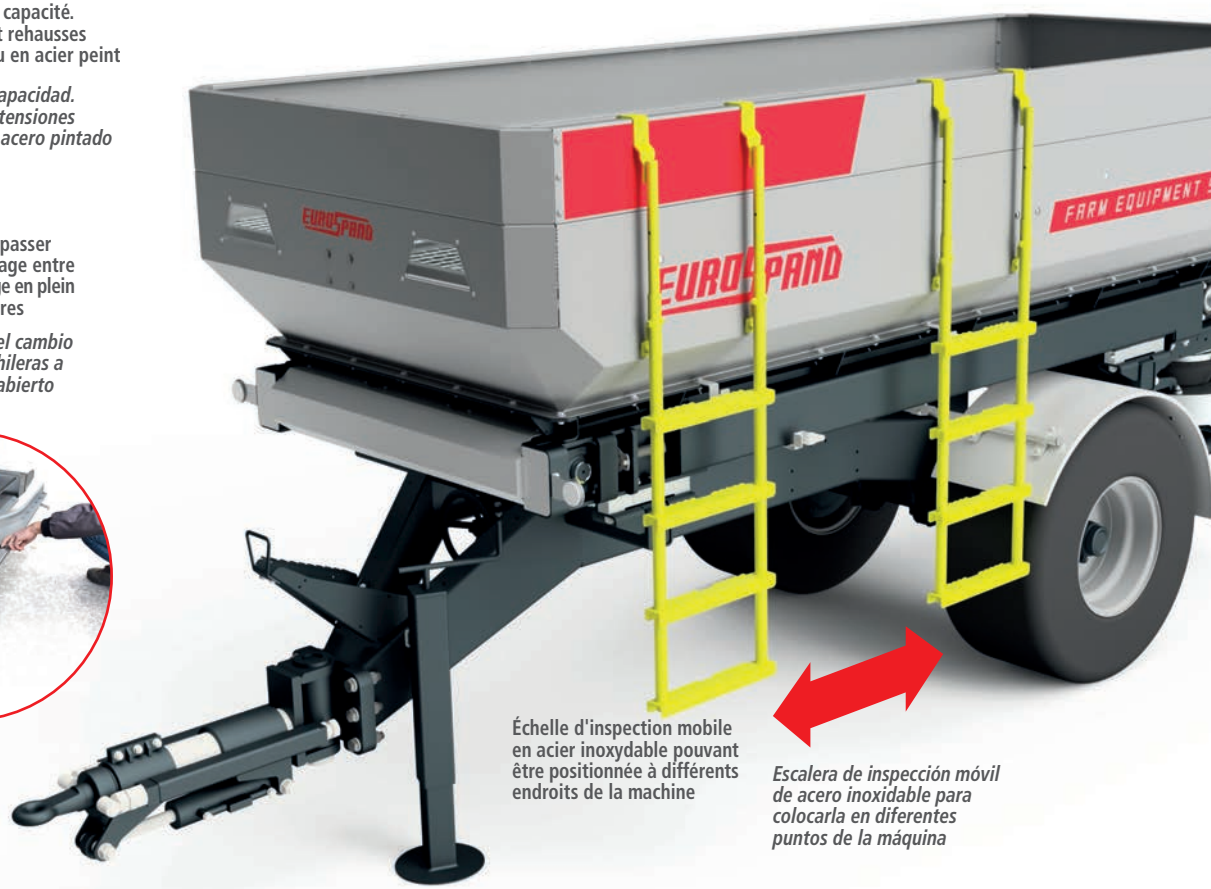

Échelle d'inspection mobile
en acier inoxydable pouvant
être positionnée à différents
endroits de la machine

Escalera de inspección móvil
de acero inoxidable para
colocarla en diferentes
puntos de la máquina

EUROSPAND

Une caméra signale
l'état du produit
et la nécessité d'actionner
l'avancement du tapis

Una cámara indica
el estado del producto
y la necesidad de activar el avance
de la cinta transportadora

Un tapis en caoutchouc transporte
l'engrais vers la zone
de dosage sans l'endommager

Una cinta de goma transporta
el abono hacia la zona
de dosificación sin dañarlo

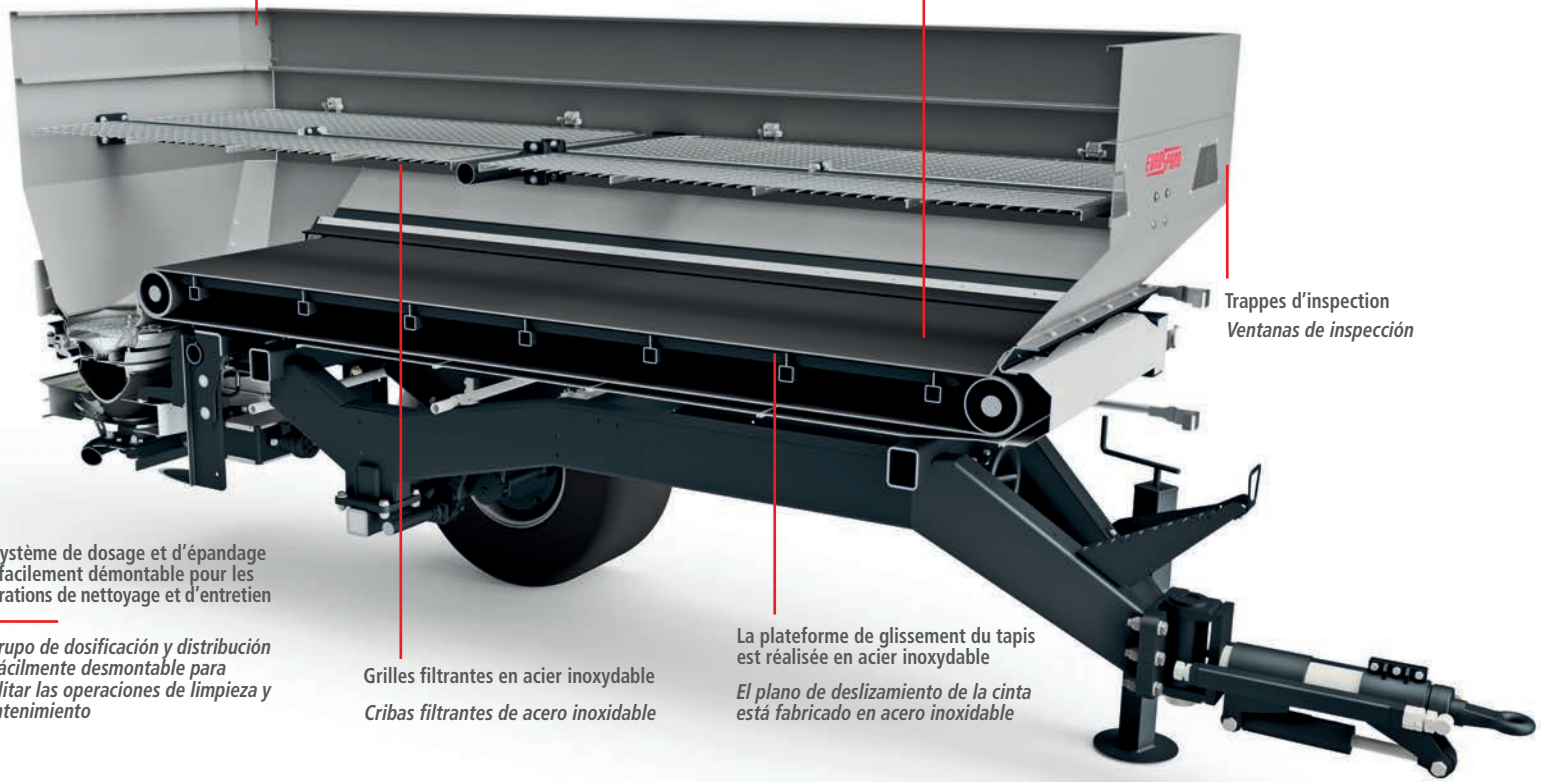

Trappes d'inspection
Ventanas de inspección

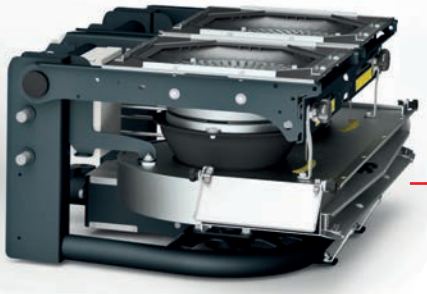

Le système de dosage et d'épandage
est facilement démontable pour les
opérations de nettoyage et d'entretien

El grupo de dosificación y distribución
es fácilmente desmontable para
facilitar las operaciones de limpieza y
mantenimiento

Grilles filtrantes en acier inoxydable

Cribas filtrantes de acero inoxidable

La plateforme de glissement du tapis
est réalisée en acier inoxydable

El plano de deslizamiento de la cinta
está fabricado en acero inoxidable

ACCESSOIRES
ACCESORIOS

Rallonges – *Extensiones laterales*

Vannes G/D – *Compuertas IZQ DCH*

Bâche pliante – *Toldo plegable*

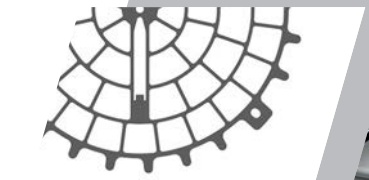

Grilles pour engrais en bouchons
Cribas para abonos en pellet

Kit capteurs à ultrasons*
*Kit de sensores de ultrasonidos**

Kit de fertilisation localisée sur rang (50–85 cm)
Kit de fertilización en hilera (50–85 cm)

(*) uniquement pour la version avec ouverture hydraulique des volets

(*) solo para la versión con apertura hidráulica de las compuertas

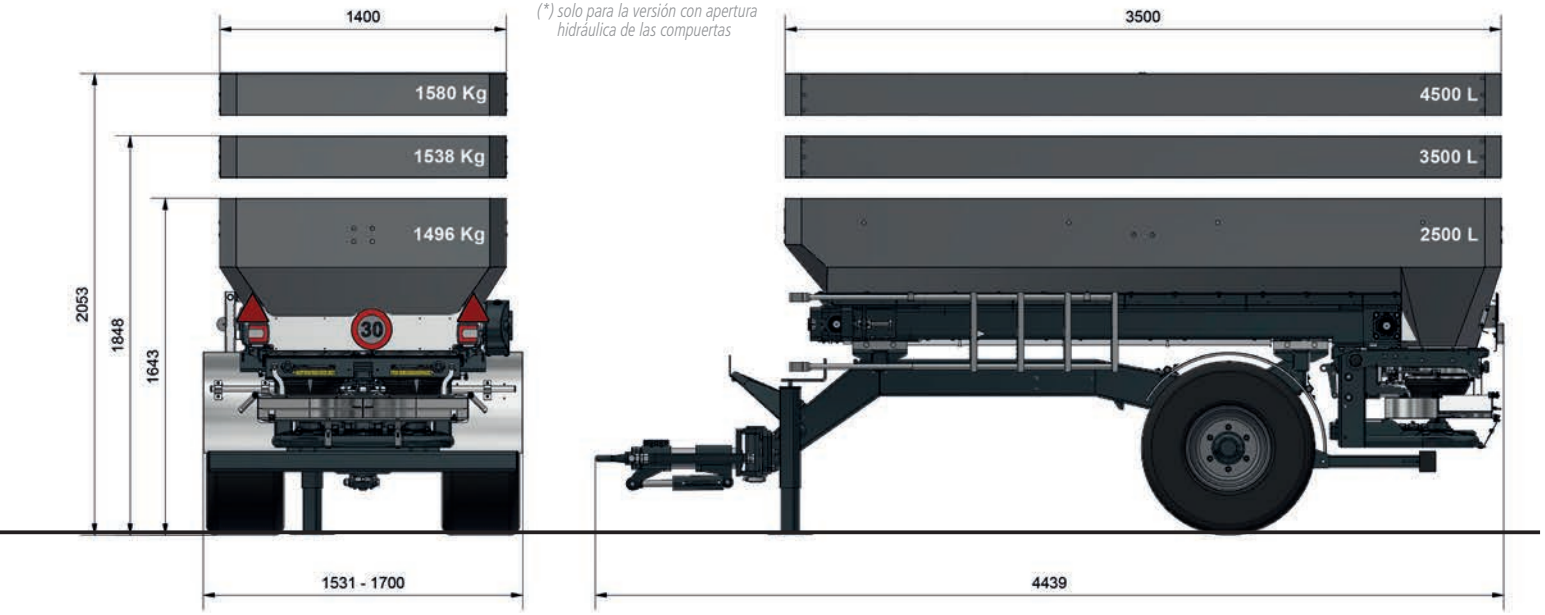

VERSIONS – VERSIONES

ATHENA FRUIT HYD + W

- Ouverture des volets à **commande hydraulique**
- *Apertura de las compuertas **con mando hidráulico***

ATHENA FRUIT ELT+ W

- Ouverture des volets à **commande électronique**
- **DPA** avec **contrôle du débit kg/ha**
- *Apertura de las compuertas **con mando electrónico***
- ***DPA** y **control de la cantidad distribuida en kg/ha***

ATHENA FRUIT ELT+ W-ISOBUS

- Ouverture des volets à **commande électronique**
- **DPA** avec **contrôle du débit kg/ha**
- Contrôle du débit kg/ha via protocole **ISOBUS**
- *Apertura de las compuertas **con mando electrónico***
- ***DPA** y **control de la cantidad distribuida en kg/ha***
- *Control mediante protocolo **ISOBUS***

AEF Certified ISOBUS UT TECU AUX-N TC-BAS TC-GEO TC-SC
www.aef-isobus-database.org

www.diegoviada.com 0926

EUROSPAND

FARM EQUIPMENT SINCE 1970

Via Cuneo 153/155
12012 Boves CN – ITALY

Tel. +39 0171 391 511

info@eurospand.com
www.eurospand.it

Eurospand
Eurospand
Gratis

GET IT ON Google Play

Download on the App Store

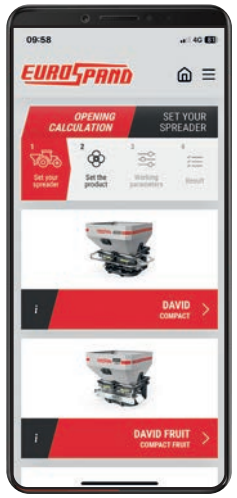

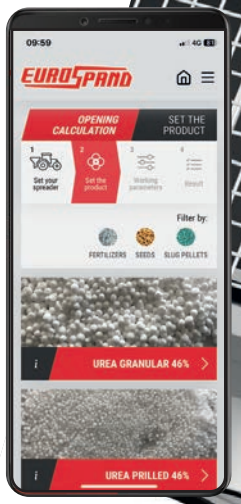

MEMBER

Les descriptions et illustrations de cette brochure sont fournies à titre informatif uniquement et ne sont pas contractuelles et peuvent être modifiées sans préavis.
Las descripciones e ilustraciones de este folleto son solo con final informativo y no son vinculantes. Pueden ser modificados sin previo aviso.